Schneider Electric Schloss SF/SM mit Schlüssel, 2433A NSYIN2433A

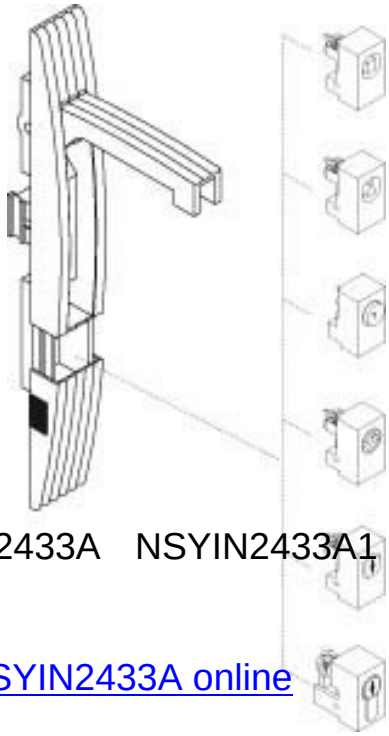

Allgemeine Informationen

Artikelnummer	ET6006813
EAN	3606480064678
Hersteller	Schneider Electric
Hersteller-ArtNr	NSYIN2433A1
Hersteller-Typ	NSYIN2433A1
Verpackungseinheit	1 Stück
Artikelklasse	Einsatz für Schließsystem

Technische Informationen

Ausführung	

Schneider Electric Schloss SF/SM mit Schlüssel, 2433A NSYIN2433A1 Ausführung Zylinder,

Schneider Electric Schloss SF/SM mit Schlüssel, 2433A NSYIN2433A online kaufen