Coil for relay 120 V 120 V LXD1G7

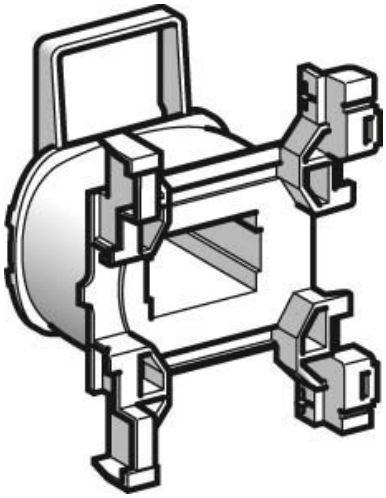

Allgemeine Informationen

Products_Model	ET5100895
EAN	3389110467758
Producer	Schneider Electric
Producer-Model	LXD1G7
Producer-Typ	LXD1G7
min. Order	
Class	Spule für Schütz

Technische Informationen

Bemessungssteuerspeisespann	120...120V
Bemessungssteuerspeisespannung	120...120V AC 60 Hz
Spannungsart zur Betätigung	

Coil for relay 120 V 120 V LXD1G7 online kaufen