Auxiliary contact block 1 9001KA4

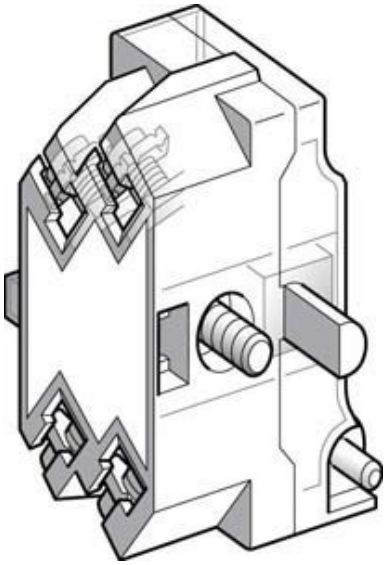

Allgemeine Informationen

Products_Model	ET6317502
EAN	3389110918168
Producer	Schneider Electric
Producer-Model	9001KA4
Producer-Typ	9001KA4
min. Order	
Class	Hilfsschalterblock

Technische Informationen

Anzahl der Kontakte als Wechs	
Anzahl der Kontakte als Schließer	
Anzahl der Kontakte als Öffner	
Bemessungsbetriebsstrom Ie bei	3 A AC-15, 230 V
Ausführung des elektrischen Ar	
Montageart	

Auxiliary contact block 1 9001KA4 online kaufen