Push button, complete Red Round 130819

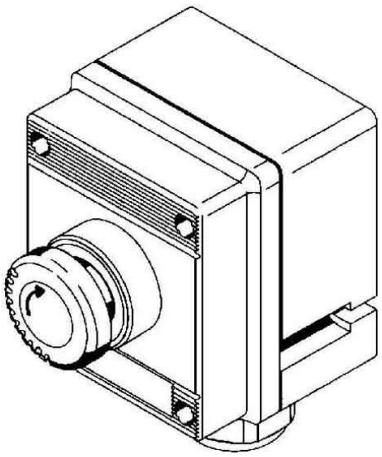

Allgemeine Informationen

Products_Model	ET1047077
EAN	4046827010163
Producer	Stahl
Producer-Model	130819
Producer-Typ	8040/1180X-10L07BA08
min. Order	
Class	Drucktaster, Komplettgerät

Technische Informationen

Farbe des Knopfes	
Bauform der Linse	
Bauform des Knopfes	
Beleuchtbar	
Schaltfunktion verrastend	
Tastend	
Anzahl der Kontakte als Schließ	
Anzahl der Kontakte als Öffner	
Ausführung des elektrischen Ar	

Push button, complete Red Round 130819 online kaufen