Timer block Operating delayed 1 s 1 LADS23

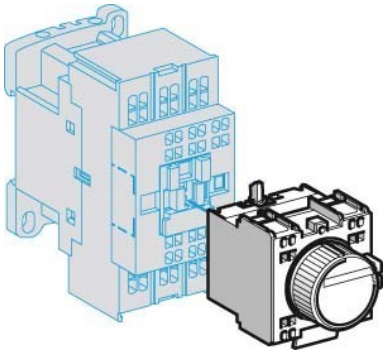

Allgemeine Informationen

Products_Model	ET0796844
EAN	3389110821536
Producer	Schneider Electric
Producer-Model	LADS23
Producer-Typ	LADS23
min. Order	
Class	Zeitblock

Technische Informationen

Schaltfunktion	
Einstellzeit	1...30s
Anzahl der Kontakte als Schließ	
Anzahl der Kontakte als Öffner	
Anzahl der Kontakte als Wechs	

Timer block Operating delayed 1 s 1 LADS23 online kaufen