Auxiliary contact block 2 LAD8N026

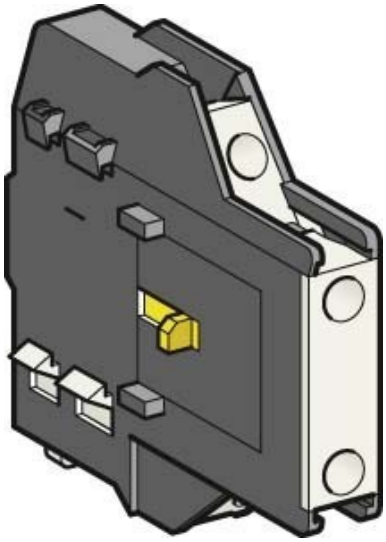

Allgemeine Informationen

Products_Model	ET0796768
EAN	3389110821369
Producer	Schneider Electric
Producer-Model	LAD8N026
Producer-Typ	LAD8N026
min. Order	
Class	Hilfsschalterblock

Technische Informationen

Anzahl der Kontakte als Wechs	
Anzahl der Kontakte als Schließer	
Anzahl der Kontakte als Öffner	
Bemessungsbetriebsstrom Ie bei AC-15, 230 V	10 A
Ausführung des elektrischen Ar	
Montageart	

Auxiliary contact block 2 LAD8N026 online kaufen