Coil for relay LA6DK20E

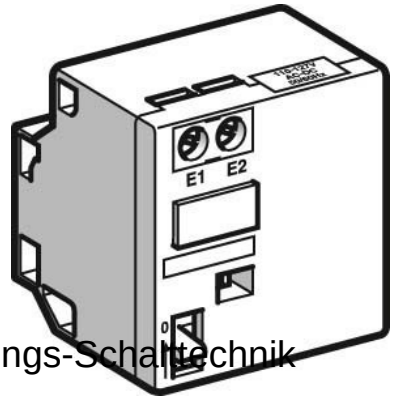

Allgemeine Informationen

Products_Model	ET0796692
EAN	3389110745856
Producer	Schneider Electric
Producer-Model	LA6DK20E
Producer-Typ	LA6DK20E
min. Order	
Class	Zubehör für Niederspannungs-Schaltechnik

Technische Informationen

Art des Zubehörs	

Coil for relay LA6DK20E online kaufen