Mounting plate for distribution board 400 mm Steel NSYSPMP40120

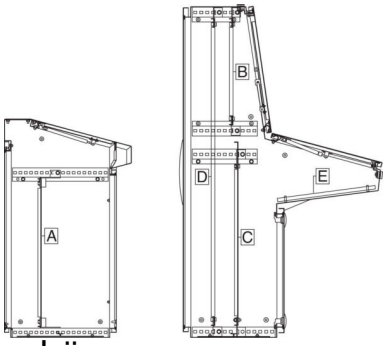

Allgemeine Informationen

Products_Model	ET6007541
EAN	3606485132440
Producer	Schneider Electric
Producer-Model	NSYSPMP40120
Producer-Typ	NSYSPMP40120
min. Order	
Class	Montageplatte für Verteilergehäuse

Technische Informationen

Höhe	400mm
Breite	1200mm
Werkstoff	
Oberfläche	
Lochung	

Mounting plate for distribution board 400 mm Steel NSYSPMP40120 online kaufen