Feed unit for busbar trunk 40 A End Single KBA40ABG4TW

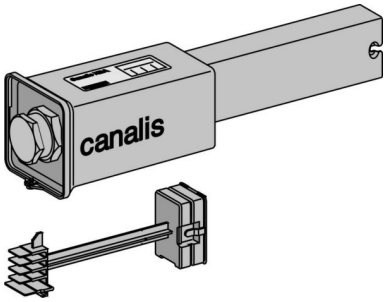

Allgemeine Informationen

Products_Model	ET0638680
EAN	3606480000256
Producer	Schneider Electric
Producer-Model	KBA40ABG4TW
Producer-Typ	KBA40ABG4TW
min. Order	
Class	Einspeisekasten für Schienenverteiler

Technische Informationen

Bemessungsstrom bei AC 50 H	40A
Einspeisungsstelle	
Ausführung	
Polzahl	
Bemessungsspannung bei AC 5	230...400V
Farbe	
RAL-Nummer	
Schutzart (IP)	
Länge	300mm
Breite	75.5mm
Höhe	78.5mm

Feed unit for busbar trunk 40 A End Single KBA40ABG4TW online kaufen

Änderungen und Irrtümer vorbehalten