Feed unit for busbar trunk 40 A End Single KBB40ABD4W

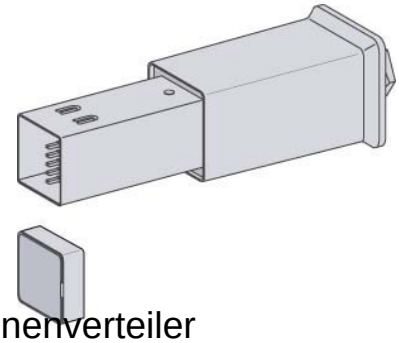

Allgemeine Informationen

Products_Model	ET0638710
EAN	3606480001000
Producer	Schneider Electric
Producer-Model	KBB40ABD4W
Producer-Typ	KBB40ABD4W
min. Order	
Class	Einspeisekasten für Schienenverteiler

Technische Informationen

Bemessungsstrom bei AC 50 H	40A
Einspeisungsstelle	
Ausführung	
Polzahl	
Bemessungsspannung bei AC 5	230...400V
Farbe	
RAL-Nummer	
Schutzart (IP)	
Länge	244mm
Breite	75.5mm
Höhe	75.5mm

Feed unit for busbar trunk 40 A End Single KBB40ABD4W online kaufen