Switchgear cabinet (empty) 800 mm 2000 mm 600 mm NSYSF20860M

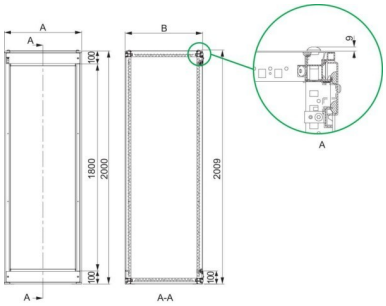

Allgemeine Informationen

Products_Model	ET6007334
EAN	3606485118802
Producer	Schneider Electric
Producer-Model	NSYSF20860M
Producer-Typ	NSYSF20860M
min. Order	
Class	Gehäuse/Schaltschrank (leer)

Technische Informationen

Breite	800mm
Höhe	2000mm
Tiefe	600mm
Werkstoff	
Ausführung der Oberfläche	
Farbe	
RAL-Nummer	
Mit Montageplatte	
Montageplatte tiefenverstellbar	
Anzahl der Schlösser	
Bodenaufstellung möglich	
Wandbefestigung möglich	
Wandeinbau	
Anreihbar	
Anzahl der Türen	
Geeignet für metrische Montage	
Geeignet für Außenaufstellung	
EMV-Ausführung	
Schutzart (IP)	
Mit Sichttür	
Mit Lüftungstür	
Mit rückseitiger Tür	

Switchgear cabinet (empty) 800 mm 2000 mm 600 mm NSYSF20860M online kaufen

Änderungen und Irrtümer vorbehalten