elektrotools.de
elektro. clever. kaufen

Coil for relay 110 V 110 V LX1D8F7

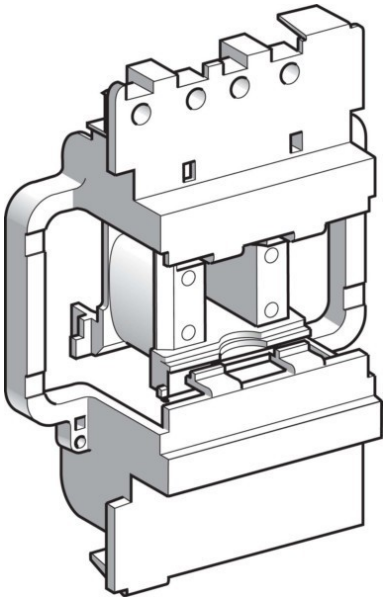

Allgemeine Informationen

Products_Model	ET6104041
EAN	3389110864755
Producer	Schneider Electric
Producer-Model	LX1D8F7
Producer-Typ	LX1D8F7
min. Order	
Class	Spule für Schütz

Technische Informationen

Bemessungssteuerspeisespanr	110...110V
Bemessungssteuerspeisespannung	110...110V AC 60 Hz
Spannungsart zur Betätigung	

Coil for relay 110 V 110 V LX1D8F7 online kaufen

Änderungen und Irrtümer vorbehalten