Add-on tee for cable tray WRTAR 105.500 F

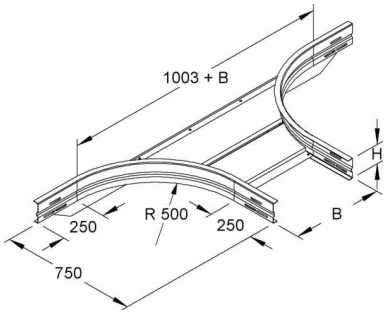

Allgemeine Informationen

Products_Model	ET5411245
EAN	4013339950065
Producer	Niedax
Producer-Model	WRTAR 105.500 F
Producer-Typ	WRTAR 105.500 F
min. Order	
Class	Anbau-Abzweigstück für Kabelrinne

Technische Informationen

Kabelrinnenhöhe	105mm
Kabelrinnen-Abgangsbreite	505mm
Innenradius	500mm
NATO-Lochbild	
Ausführung	
Weitspann-Ausführung	
Geeignet für Funktionserhalt	
Werkstoff	
Rostfreier Stahl, gebeizt	
Werkstoffgüte	
Oberfläche	
Farbe	

Add-on tee for cable tray WRTAR 105.500 F online kaufen