Enlargement/reducing ring 1894/1109

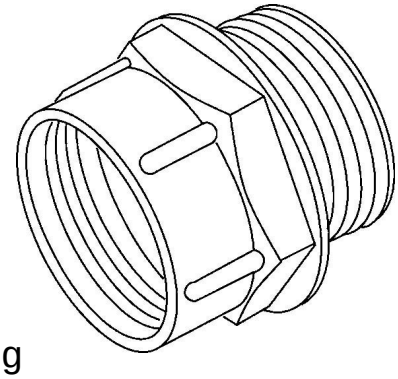

Allgemeine Informationen

Products_Model	ET0482816
EAN	4011126023862
Producer	Kleinhuis
Producer-Model	1894/1109
Producer-Typ	1894/1109
min. Order	
Class	Erweiterungs-/Reduzierring

Technische Informationen

Werkstoff	

Enlargement/reducing ring 1894/1109 online kaufen