Bracket for cable support system GTTKS 300 S

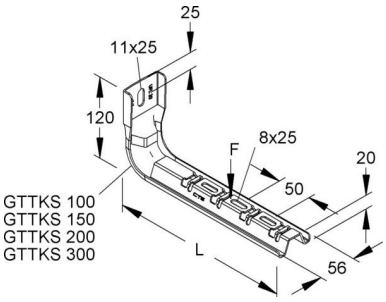

Allgemeine Informationen

Products_Model	ET5410824
EAN	4013339967551
Producer	Niedax
Producer-Model	GTTKS 300 S
Producer-Typ	GTTKS 300 S
min. Order	
Class	Ausleger für Kabeltragsystem

Technische Informationen

Länge	365mm
Breite	56mm
Höhe	120mm
Geeignet für Kabeltragsystembreite	100...300mm
Ausführung	
Winkel	90...90°
Tragfähigkeit	0.64kN
Geeignet für Funktionserhalt	
Werkstoff	
Rostfreier Stahl, gebeizt	
Werkstoffgüte	
Oberfläche	
Farbe	

Bracket for cable support system GTTKS 300 S online kaufen

Änderungen und Irrtümer vorbehalten