# Bracket for cable support system  GTTKS 150 S

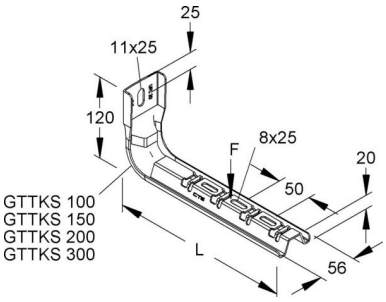


## Allgemeine Informationen

| | |
|---|---|
| Products_Model | ET5410819 |
| EAN | 4013339967537 |
| Producer | Niedax |
| Producer-Model | GTTKS 150 S |
| Producer-Typ | GTTKS 150 S |
| min. Order | |
| Class | Ausleger für Kabeltragsystem |

## Technische Informationen

| | |
|---|---|
| Länge | 215mm |
| Breite | 56mm |
| Höhe | 120mm |
| Geeignet für Kabeltragsystembreite | 100...150mm |
| Ausführung | |
| Winkel | 90...90° |
| Tragfähigkeit | 1.08kN |
| Geeignet für Funktionserhalt | |
| Werkstoff | |
| Rostfreier Stahl, gebeizt | |
| Werkstoffgüte | |
| Oberfläche | |
| Farbe | |

Bracket for cable support system  GTTKS 150 S online kaufen

Änderungen und Irrtümer vorbehalten