Bracket for cable support system GTTKS 150 E3

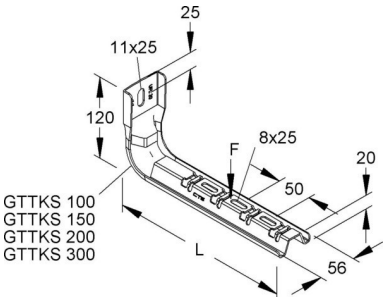

Allgemeine Informationen

Products_Model	ET5410818
EAN	4013339058631
Producer	Niedax
Producer-Model	GTTKS 150 E4
Producer-Typ	GTTKS 150 E4
min. Order	
Class	Ausleger für Kabeltragsystem

Technische Informationen

Länge	215mm
Breite	56mm
Höhe	120mm
Geeignet für Kabeltragsystembreite	100...150mm
Ausführung	
Winkel	90...90°
Tragfähigkeit	1.08kN
Geeignet für Funktionserhalt	
Werkstoff	
Rostfreier Stahl, gebeizt	
Werkstoffgüte	
Oberfläche	
Farbe	

Bracket for cable support system GTTKS 150 E3 online kaufen

Änderungen und Irrtümer vorbehalten