Vertical riser for cable tray RFD 60.400 F

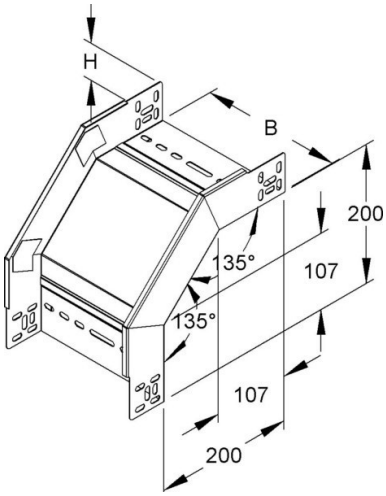

Allgemeine Informationen

Products_Model	ET5411158
EAN	4013339935468
Producer	Niedax
Producer-Model	RFD 60.400 F
Producer-Typ	RFD 60.400 F
min. Order	
Class	

Technische Informationen

NATO-Lochbild	
Montagelochung im Boden	
Seitenlochung	
Farbe	
Kabelrinnenbreite	
Oberfläche	
Kabelrinnenhöhe	
Werkstoffgüte	
Abbiegung (Winkel)	
Rostfreier Stahl, gebeizt	
Richtungsänderung	
Werkstoff	
Geeignet für Funktionserhalt	
Weitspann-Ausführung	
Ausführung	

Vertical riser for cable tray RFD 60.400 F online kaufen