End piece for cable ladder 390 mm KLAB 400 E3

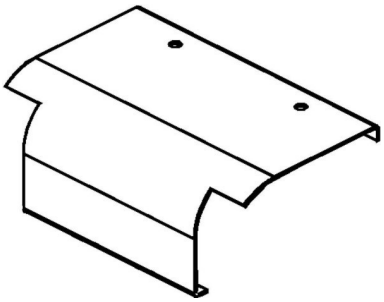

Allgemeine Informationen

Products_Model	ET5403432
EAN	4013339900145
Producer	Niedax
Producer-Model	KLAB 400 E3
Producer-Typ	KLAB 400 E3
min. Order	
Class	Endstück für Kabelleiter

Technische Informationen

Breite	390mm
Weitspann-Ausführung	
Geeignet für Funktionserhalt	
Werkstoff	
Rostfreier Stahl, gebeizt	
Werkstoffgüte	
Oberfläche	
Farbe	

End piece for cable ladder 390 mm KLAB 400 E3 online kaufen