End piece for cable ladder 490 mm KLAB 500 F

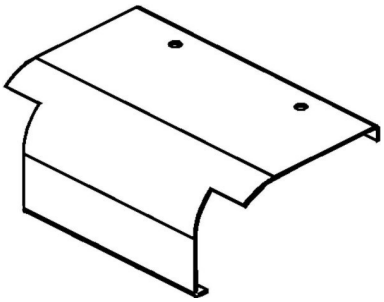

Allgemeine Informationen

Products_Model	ET5403435
EAN	4013339900206
Producer	Niedax
Producer-Model	KLAB 500 F
Producer-Typ	KLAB 500 F
min. Order	
Class	Endstück für Kabelleiter

Technische Informationen

Breite	490mm
Weitspann-Ausführung	
Geeignet für Funktionserhalt	
Werkstoff	
Rostfreier Stahl, gebeizt	
Werkstoffgüte	
Oberfläche	
Farbe	

End piece for cable ladder 490 mm KLAB 500 F online kaufen