Turck Induktiver Sensor Bi20-CP40-AP6X2

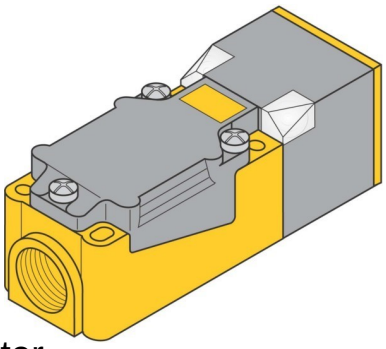

Allgemeine Informationen

Artikelnummer	ET6305127
EAN	4047101077162
Hersteller	Turck
Hersteller-ArtNr	1602100
Hersteller-Typ	Bi20-CP40-AP6X2
Verpackungseinheit	1 Stück
Artikelklasse	Induktiver Näherungsschalter

Technische Informationen

Turck Induktiver Sensor Bi20-CP40-AP6X2

Turck Induktiver Sensor Bi20-CP40-AP6X2 online kaufen