Fixing clamp Clamp Other AH153-MR

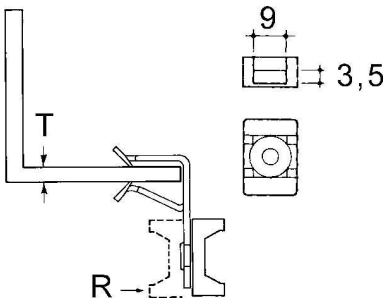

Allgemeine Informationen

Products_Model	ET0477186
EAN	4013339752287
Producer	Niedax
Producer-Model	AH153-MR
Producer-Typ	AH153-MR
min. Order	
Class	Befestigungsklammer

Technische Informationen

Befestigungsart	
Anschlussart/-bauteil	
Geeignet für Flanschstärke	1.5...3mm
Scharnierend	
Scharnier justierbar	
Werkstoff	
Oberfläche	

Fixing clamp Clamp Other AH153-MR online kaufen