Bend for cable tray Vertically rising 90? RSD 60.070

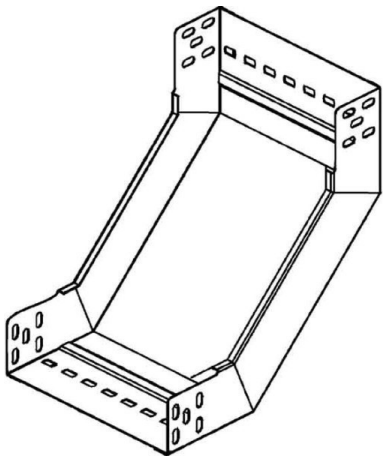

Allgemeine Informationen

Products_Model	ET5405226
EAN	4013339844401
Producer	Niedax
Producer-Model	RSD 60.070
Producer-Typ	RSD 60.070
min. Order	
Class	

Technische Informationen

Seitenlochung	
Farbe	
Kabelrinnenbreite	
Oberfläche	
Kabelrinnenhöhe	
Werkstoffgüte	
Abbiegung (Winkel)	
Rostfreier Stahl, gebeizt	
Richtungsänderung	
Werkstoff	
Geeignet für Funktionserhalt	
Weitspann-Ausführung	
Ausführung	
NATO-Lochbild	
Montagelochung im Boden	

Bend for cable tray Vertically rising 90? RSD 60.070 online kaufen