End piece for cable ladder 290 mm KLAB 300 E3

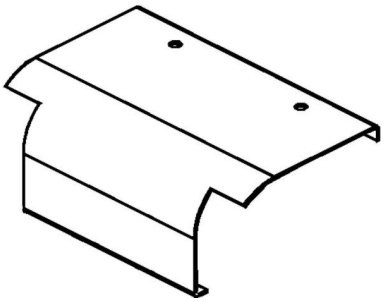

Allgemeine Informationen

Products_Model	ET5403430
EAN	4013339900138
Producer	Niedax
Producer-Model	KLAB 300 E3
Producer-Typ	KLAB 300 E3
min. Order	
Class	Endstück für Kabelleiter

Technische Informationen

Breite	290mm
Weitspann-Ausführung	
Geeignet für Funktionserhalt	
Werkstoff	
Rostfreier Stahl, gebeizt	
Werkstoffgüte	
Oberfläche	
Farbe	

End piece for cable ladder 290 mm KLAB 300 E3 online kaufen