Tube clamp 60 mm Steel MISS 60 E3

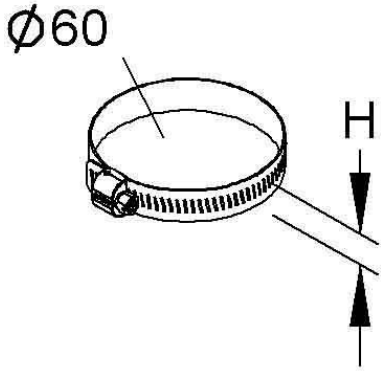

Allgemeine Informationen

Products_Model	ET5404336
EAN	4013339908981
Producer	Niedax
Producer-Model	MISS 60/9 E3
Producer-Typ	MISS 60/9 E3
min. Order	
Class	Rohrschelle

Technische Informationen

Geeignet für Rohrdurchmesser	60...60mm
Geschlossen	
Werkstoff	
Anreihbar	
Max. Anzahl der Rohre	
Befestigungsart	
Mit Einlage	
Farbe	

Tube clamp 60 mm Steel MISS 60 E3 online kaufen