Tee funnel for cable tray 600 mm 600 mm 60 mm RTL 60.600

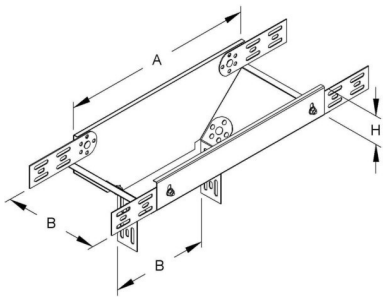

Allgemeine Informationen

Products_Model	ET5405473
EAN	4013339793303
Producer	Niedax
Producer-Model	RTL 60.600
Producer-Typ	RTL 60.600
min. Order	
Class	Abgangstrichter für Kabelrinne

Technische Informationen

Rinnenbreite in horizontaler Ric	600mm
Rinnenbreite in vertikaler Richtung	600mm
Höhe der Seitenwand	60mm
Weitspann-Ausführung	
Geeignet für Funktionserhalt	
Werkstoff	
Rostfreier Stahl, gebeizt	
Werkstoffgüte	
Oberfläche	
Farbe	

Tee funnel for cable tray 600 mm 600 mm 60 mm RTL 60.600 online kaufen

Änderungen und Irrtümer vorbehalten