Cover for cable support system 150 mm 0.75 mm GRD 150

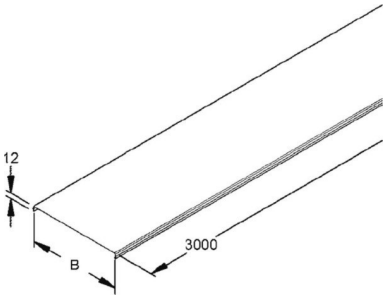

Allgemeine Informationen

Products_Model	ET5403717
EAN	4013339909384
Producer	Niedax
Producer-Model	GRD 150 S
Producer-Typ	GRD 150 S
min. Order	
Class	Deckel für Kabeltragsystem

Technische Informationen

Deckelbreite	150mm
Materialstärke	0.75mm
Geeignet für Kabelrinne	
Geeignet für Gitterrinne	
Geeignet für Kabelleiter	
Länge	3000mm
Befestigungsart	
Geeignet für Funktionserhalt	
Werkstoff	
Rostfreier Stahl, gebeizt	
Werkstoffgüte	
Oberfläche	
Farbe	

Cover for cable support system 150 mm 0.75 mm GRD 150 online kaufen

Änderungen und Irrtümer vorbehalten