Joint clip for wall duct 213 mm 100 mm Coupler GSTEU213A78T10

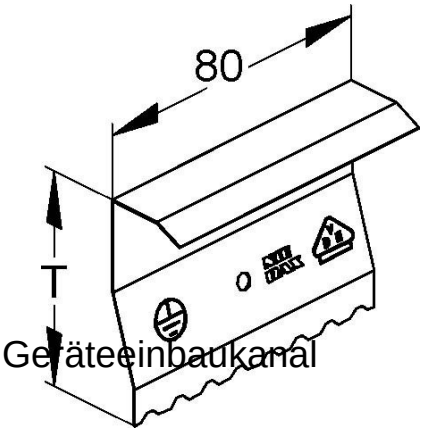

Allgemeine Informationen

Products_Model	ET5205669
EAN	4013339839780
Producer	Niedax
Producer-Model	GSTEU 213A78T100
Producer-Typ	GSTEU 213A78T100
min. Order	
Class	Stoßstellenverbinder für Geräteeinbaukanal

Technische Informationen

Breite des Geräteeinbaukanals	213...213mm
Tiefe des Geräteeinbaukanals	100mm
Bauform	
Ausführung	
Werkstoff	
Werkstoffgüte	
Halogenfrei	
Mit Potenzialausgleich	

Joint clip for wall duct 213 mm 100 mm Coupler GSTEU213A78T10 online kaufen