Bend for cable tray Vertically declining 90? RFD 60.250

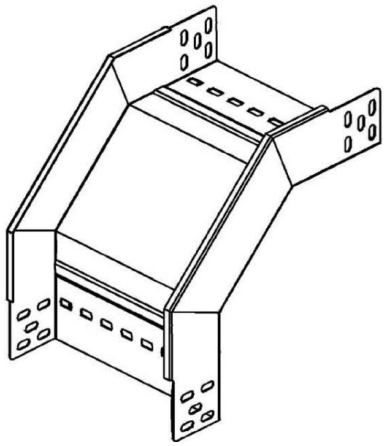

Allgemeine Informationen

Products_Model	ET5404736
EAN	4013339844357
Producer	Niedax
Producer-Model	RFD 60.250
Producer-Typ	RFD 60.250
min. Order	
Class	

Technische Informationen

Werkstoff	
Geeignet für Funktionserhalt	
Weitspann-Ausführung	
Ausführung	
NATO-Lochbild	
Montagelochung im Boden	
Seitenlochung	
Farbe	
Kabelrinnenbreite	
Oberfläche	
Kabelrinnenhöhe	
Werkstoffgüte	
Abbiegung (Winkel)	
Rostfreier Stahl, gebeizt	
Richtungsänderung	

Bend for cable tray Vertically declining 90? RFD 60.250 online kaufen