Ceiling bracket for cable support system 250 mm 25 mm ZCB 250

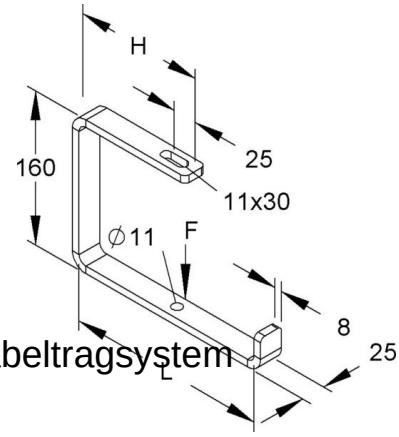

Allgemeine Informationen

Products_Model	ET5406548
EAN	4013339843107
Producer	Niedax
Producer-Model	ZCB 250
Producer-Typ	ZCB 250
min. Order	
Class	Deckenbefestigung für Kabeltragsystem

Technische Informationen

Länge	250mm
Breite	25mm
Höhe	160mm
Ausführung	
Tragfähigkeit	600N
Scharnierend	
Verstellbar	
Geeignet für Funktionserhalt	
Werkstoff	
Rostfreier Stahl, gebeizt	
Werkstoffgüte	
Oberfläche	
Farbe	

Ceiling bracket for cable support system 250 mm 25 mm ZCB 250 online kaufen

Änderungen und Irrtümer vorbehalten