Tee funnel for cable tray 100 mm 100 mm 110 mm RTQ 110.100 F

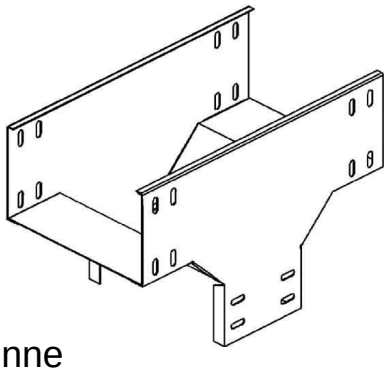

Allgemeine Informationen

Products_Model	ET5405499
EAN	4013339903061
Producer	Niedax
Producer-Model	RTQ 110.100 F
Producer-Typ	RTQ 110.100 F
min. Order	
Class	Abgangstrichter für Kabelrinne

Technische Informationen

Rinnenbreite in horizontaler Ric	100mm
Rinnenbreite in vertikaler Richtung	100mm
Höhe der Seitenwand	110mm
Weitspann-Ausführung	
Geeignet für Funktionserhalt	
Werkstoff	
Rostfreier Stahl, gebeizt	
Werkstoffgüte	
Oberfläche	
Farbe	

Tee funnel for cable tray 100 mm 100 mm 110 mm RTQ 110.100 F online kaufen

Änderungen und Irrtümer vorbehalten