Tube clamp 30 mm Stainless steel MIHR 3015 E3

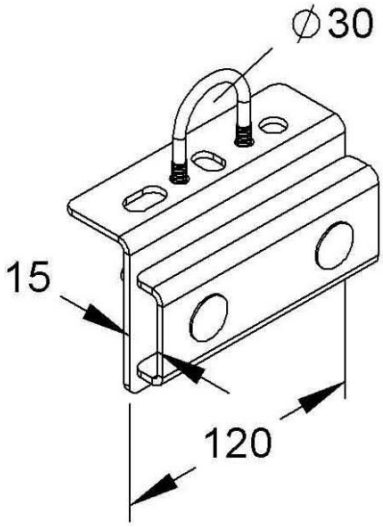

Allgemeine Informationen

Products_Model	ET5404287
EAN	4013339908301
Producer	Niedax
Producer-Model	MIHR 3015 E3
Producer-Typ	MIHR 3015 E3
min. Order	
Class	Rohrschelle

Technische Informationen

Geeignet für Rohrdurchmesser	30...30mm
Geschlossen	
Werkstoff	
Anreihbar	
Max. Anzahl der Rohre	
Befestigungsart	
Mit Einlage	
Farbe	

Tube clamp 30 mm Stainless steel MIHR 3015 E3 online kaufen