Washer 6.3 mm 32 mm 10 mm TS 5/6

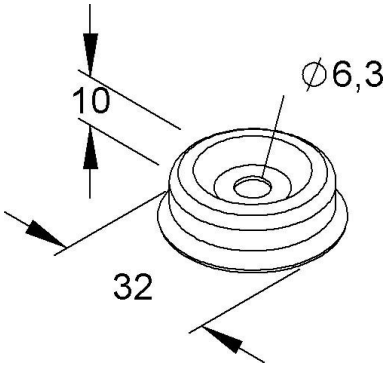

Allgemeine Informationen

Products_Model	ET0477808
EAN	4013339152902
Producer	Niedax
Producer-Model	TS 5/6
Producer-Typ	TS 5/6
min. Order	
Class	Unterlegscheibe

Technische Informationen

Innendurchmesser	6.3mm
Außendurchmesser	32mm
Stärke	10mm
Werkstoff	
Werkstoffgüte	
Oberfläche	
Für Schraubenmaß metrisch	
Facettenförmig	
Gehärtet	

Washer 6.3 mm 32 mm 10 mm TS 5/6 online kaufen