Fixing clamp Clamp Conduit/cable 6 EH814-P28

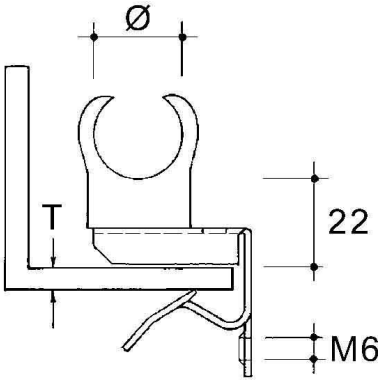

Allgemeine Informationen

Products_Model	ET0477461
EAN	4013339755745
Producer	Niedax
Producer-Model	EH814-P28
Producer-Typ	EH814-P28
min. Order	
Class	Befestigungsklammer

Technische Informationen

Befestigungsart	
Anschlussart/-bauteil	
Gewindemaß metrisch	
Geeignet für Flanschstärke	8...14mm
Rohr-/Kabeldurchmesser	28...28mm
Scharnierend	
Scharnier justierbar	
Werkstoff	
Oberfläche	

Fixing clamp Clamp Conduit/cable 6 EH814-P28 online kaufen