Mesh cable tray U-shape 35 mm 150 mm 6000089

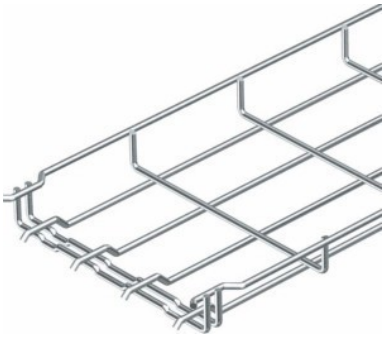

Allgemeine Informationen

Products_Model	ET5403373
EAN	4012195360766
Producer	OBO Bettermann
Producer-Model	6000089
Producer-Typ	GRM 35 150VA4401
min. Order	
Class	Gitterrinne

Technische Informationen

Profilform	
Höhe	35mm
Breite	150mm
Drahtdurchmesser	3.9mm
Länge	3000mm
Ausführung	
Schraublose Verbinder	
Integrierte Trennwand	
Weitspann-Ausführung	
Geeignet für Funktionserhalt	
Werkstoff	
Rostfreier Stahl, gebeizt	
Werkstoffgüte	
Oberfläche	

Mesh cable tray U-shape 35 mm 150 mm 6000089 online kaufen

Änderungen und Irrtümer vorbehalten