Cable guide 30 Plastic Untreated SHF 30

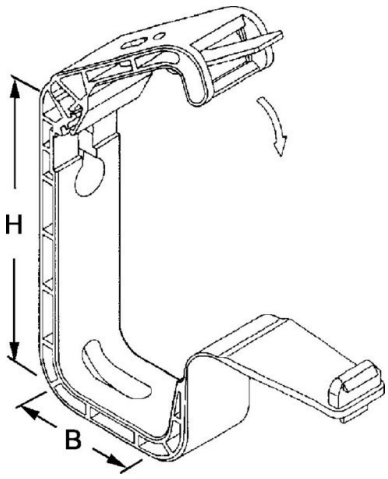

Allgemeine Informationen

Products_Model	ET0477745
EAN	4013339743308
Producer	Niedax
Producer-Model	SHF 30
Producer-Typ	SHF 30
min. Order	
Class	Sammelhalterung

Technische Informationen

Für Anzahl Leitungen NYM 3x1	
Werkstoff	
Oberfläche	
Farbe	
Ausführung flammwidrig	
Halogenfrei	
Geeignet für Funktionserhalt	
Mit Dübel	

Cable guide 30 Plastic Untreated SHF 30 online kaufen