Fixing clamp Clamp Conduit/cable AV155-M

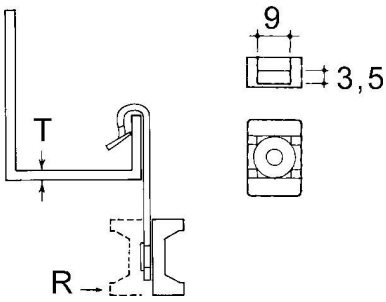

Allgemeine Informationen

Products_Model	ET0477249
EAN	4013339752423
Producer	Niedax
Producer-Model	AV155-M
Producer-Typ	AV155-M
min. Order	
Class	Befestigungsklammer

Technische Informationen

Befestigungsart	
Anschlussart/-bauteil	
Geeignet für Flanschstärke	1.5...5mm
Scharnierend	
Scharnier justierbar	
Werkstoff	
Oberfläche	

Fixing clamp Clamp Conduit/cable AV155-M online kaufen