Support/Profile rail 4000 mm 40 mm 22 mm 2986/4 BO

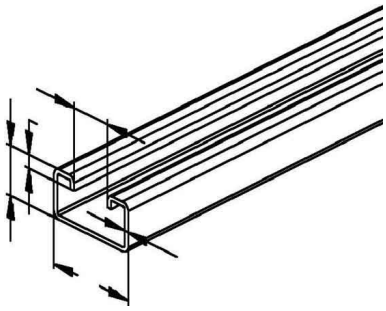

Allgemeine Informationen

Products_Model	ET5403662
EAN	4013339930951
Producer	Niedax
Producer-Model	2986/4 BO
Producer-Typ	2986/4 BO
min. Order	
Class	Stiel/Profilschiene

Technische Informationen

Länge	4000mm
Breite	40mm
Höhe	22mm
Schlitzbreite	18mm
Materialstärke	2mm
Profilform	
Ausführung	
Art der Lochung	
Mit Zahnung	
Abbrechbar	
Werkstoff	
Werkstoffgüte	
Oberfläche	
Farbe	

Support/Profile rail 4000 mm 40 mm 22 mm 2986/4 BO online kaufen

Änderungen und Irrtümer vorbehalten