Wall duct GKU 170A78T60L

Allgemeine Informationen

Products_Model	ET5205332
EAN	4013339843268
Producer	Niedax
Producer-Model	GKU 170A78T60 L
Producer-Typ	GKU 170A78T60L
min. Order	
Class	Geräteeinbaukanal

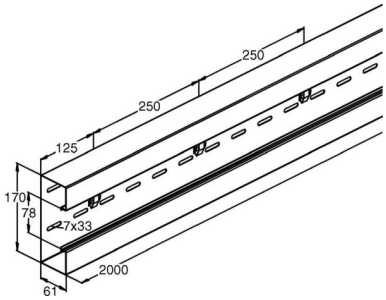

Technische Informationen

Oberteile mitgeliefert

Wall duct GKU 170A78T60L online kaufen