Connector for cable support system 66234

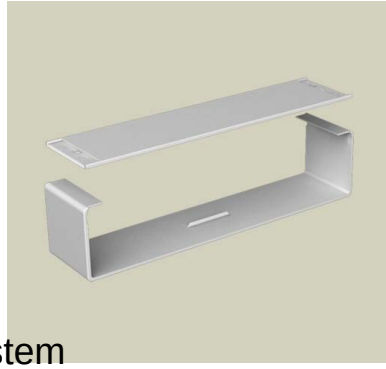

Allgemeine Informationen

Products_Model	ET5209046
EAN	8428884025261
Producer	Unex
Producer-Model	66234
Producer-Typ	66234
min. Order	
Class	Verbinder für Kabeltragsystem

Technische Informationen

Ausführung	
Gelenkverbinder horizontal	
Gelenkverbinder vertikal	
Verbindungsart	
Geeignet für Gitterrinne	
Geeignet für Kabelleiter	
Geeignet für Kabelrinne	
Geeignet für Kabeltragsystembreite	200...200mm
Geeignet für Kabeltragsystemhöhe	100mm
Länge	200mm
Geeignet für Funktionserhalt	
Werkstoff	
Rostfreier Stahl, gebeizt	
Werkstoffgüte	
Oberfläche	
Farbe	
RAL-Nummer	

Connector for cable support system 66234 online kaufen