Fixing clamp Screw Thread 8 UM44-AM8T

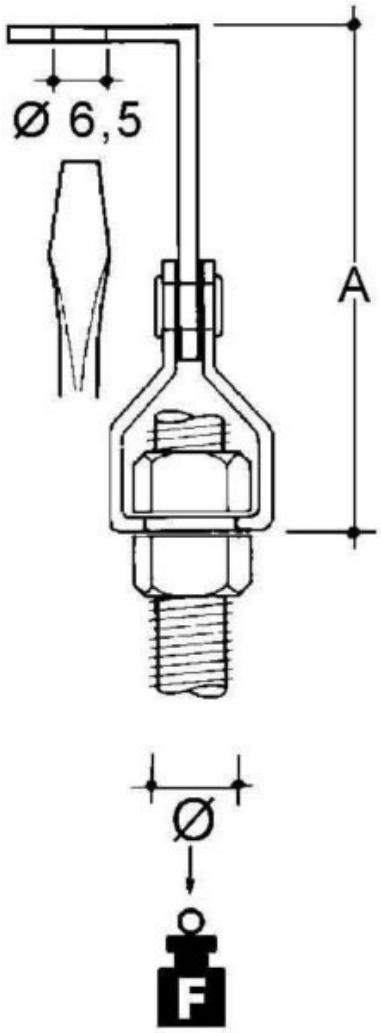

Allgemeine Informationen

Products_Model	ET0477813
EAN	4013339746743
Producer	Niedax
Producer-Model	UM44-AM8T
Producer-Typ	UM44-AM8T
min. Order	
Class	Befestigungsklammer

Technische Informationen

Befestigungsart	
Anschlussart/-bauteil	
Gewindemaß metrisch	
Scharnierend	
Scharnier justierbar	
Werkstoff	
Oberfläche	
Bruchlast	680N

Fixing clamp Screw Thread 8 UM44-AM8T online kaufen