Fixing clamp Clamp Thread 10 AV155-AM10T

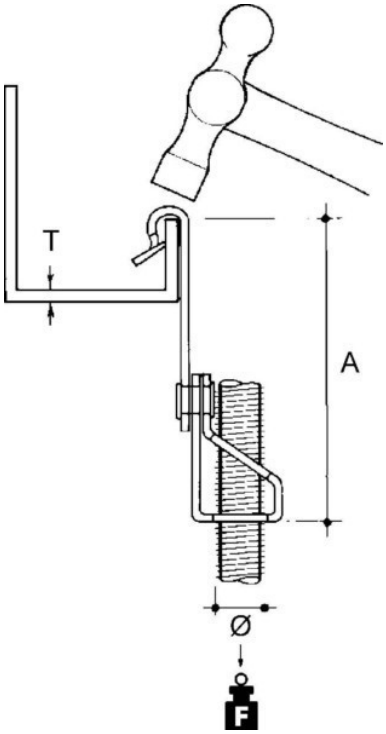

Allgemeine Informationen

Products_Model	ET0477238
EAN	4013339746323
Producer	Niedax
Producer-Model	AV155-AM10T
Producer-Typ	AV155-AM10T
min. Order	
Class	Befestigungsklammer

Technische Informationen

Befestigungsart	
Anschlussart/-bauteil	
Gewindemaß metrisch	
Geeignet für Flanschstärke	1.5...5mm
Scharnierend	
Werkstoff	
Oberfläche	
Bruchlast	680N

Fixing clamp Clamp Thread 10 AV155-AM10T online kaufen