Joint clip for wall duct 220 mm 78 mm Coupler DSTA 220-78T60

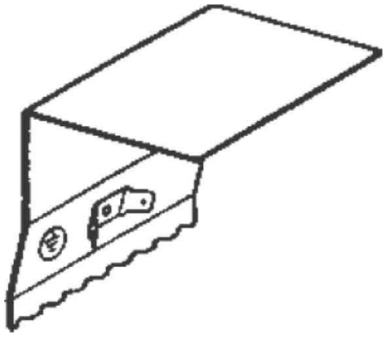

Allgemeine Informationen

Products_Model	ET5204590
EAN	4013339837502
Producer	Niedax
Producer-Model	DSTA 220-78T60
Producer-Typ	DSTA 220-78T60
min. Order	
Class	Stoßstellenverbinder für Geräteeinbaukanal

Technische Informationen

Breite des Geräteeinbaukanals	220...220mm
Tiefe des Geräteeinbaukanals	78mm
Bauform	
Ausführung	
Werkstoff	
Werkstoffgüte	
Halogenfrei	
Mit Potenzialausgleich	

Joint clip for wall duct 220 mm 78 mm Coupler DSTA 220-78T60 online kaufen

Änderungen und Irrtümer vorbehalten