Bend for cable tray Vertically declining 90? RFD 60.500

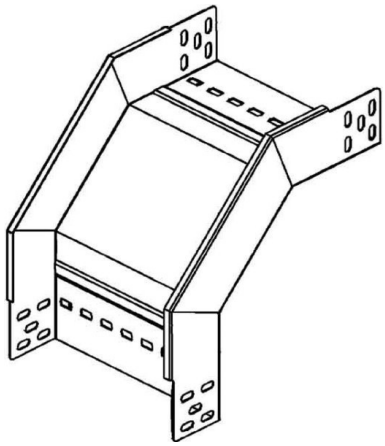

Allgemeine Informationen

Products_Model	ET5404737
EAN	4013339844388
Producer	Niedax
Producer-Model	RFD 60.500
Producer-Typ	RFD 60.500
min. Order	
Class	

Technische Informationen

Seitenlochung	
Farbe	
Kabelrinnenbreite	
Oberfläche	
Kabelrinnenhöhe	
Werkstoffgüte	
Abbiegung (Winkel)	
Rostfreier Stahl, gebeizt	
Richtungsänderung	
Werkstoff	
Geeignet für Funktionserhalt	
Weitspann-Ausführung	
Ausführung	
NATO-Lochbild	
Montagelochung im Boden	

Bend for cable tray Vertically declining 90? RFD 60.500 online kaufen