Inner corner for wall duct 120 mm 120 mm Asymmetric PLI 120-78 G

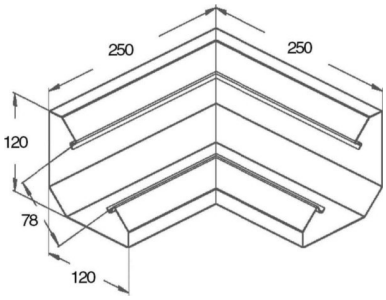

Allgemeine Informationen

Products_Model	ET5206211
EAN	4013339705603
Producer	Niedax
Producer-Model	PLI 120-78 G
Producer-Typ	PLI 120-78 G
min. Order	
Class	Inneneck für Geräteeinbaukanal

Technische Informationen

Breite	120mm
Tiefe	120mm
Form	
Anzahl der Oberteile	
Oberteilbreite 1	78mm
Ausführung	
Winkel	90...90°
Werkstoff	
Werkstoffgüte	
Halogenfrei	
Oberfläche	
Farbe	
RAL-Nummer	
Schutzfolie	
Mit Kanalverbinder	
Montagelochung im Boden	
Montageart der Oberteile	
Mit Kabelhalteklammer	

Inner corner for wall duct 120 mm 120 mm Asymmetric PLI 120-78 G online kaufen