Connector for cable support system 66094

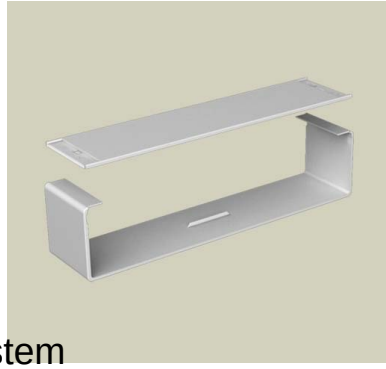

Allgemeine Informationen

Products_Model	ET5209041
EAN	8428884025209
Producer	Unex
Producer-Model	66094
Producer-Typ	66094
min. Order	
Class	Verbinder für Kabeltragsystem

Technische Informationen

Ausführung	
Gelenkverbinder horizontal	
Gelenkverbinder vertikal	
Verbindungsart	
Geeignet für Gitterrinne	
Geeignet für Kabelleiter	
Geeignet für Kabelrinne	
Geeignet für Kabeltragsystembre	75...75mm
Geeignet für Kabeltragsystemh	60mm
Länge	75mm
Geeignet für Funktionserhalt	
Werkstoff	
Rostfreier Stahl, gebeizt	
Werkstoffgüte	
Oberfläche	
Farbe	
RAL-Nummer	

Connector for cable support system 66094 online kaufen

Änderungen und Irrtümer vorbehalten