Tee funnel for cable tray 150 mm 150 mm 110 mm RTL 110.150

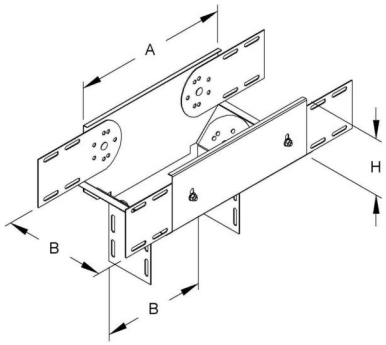

Allgemeine Informationen

Products_Model	ET5405457
EAN	4013339793815
Producer	Niedax
Producer-Model	RTL 110.150
Producer-Typ	RTL 110.150
min. Order	
Class	Abgangstrichter für Kabelrinne

Technische Informationen

Rinnenbreite in horizontaler Ric	150mm
Rinnenbreite in vertikaler Richtung	150mm
Höhe der Seitenwand	110mm
Weitspann-Ausführung	
Geeignet für Funktionserhalt	
Werkstoff	
Rostfreier Stahl, gebeizt	
Werkstoffgüte	
Oberfläche	
Farbe	

Tee funnel for cable tray 150 mm 150 mm 110 mm RTL 110.150 online kaufen

Änderungen und Irrtümer vorbehalten