# Connector for cable support system  66534

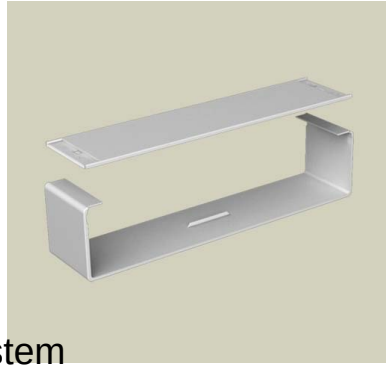

## Allgemeine Informationen

| | |
|---|---|
| Products_Model | ET5209051 |
| EAN | 8428884025292 |
| Producer | Unex |
| Producer-Model | 66534 |
| Producer-Typ | 66534 |
| min. Order | |
| Class | Verbinder für Kabeltragsystem |

## Technische Informationen

| | |
|---|---|
| Ausführung | |
| Gelenkverbinder horizontal | |
| Gelenkverbinder vertikal | |
| Verbindungsart | |
| Geeignet für Gitterrinne | |
| Geeignet für Kabelleiter | |
| Geeignet für Kabelrinne | |
| Geeignet für Kabeltragsystembreite | 500...500mm |
| Geeignet für Kabeltragsystemhöhe | 100mm |
| Länge | 500mm |
| Geeignet für Funktionserhalt | |
| Werkstoff | |
| Rostfreier Stahl, gebeizt | |
| Werkstoffgüte | |
| Oberfläche | |
| Farbe | |
| RAL-Nummer | |

Connector for cable support system  66534 online kaufen

Änderungen und Irrtümer vorbehalten