Cable tray/wide span cable tray 85 mm 100 mm RLCPV 85.100 OV

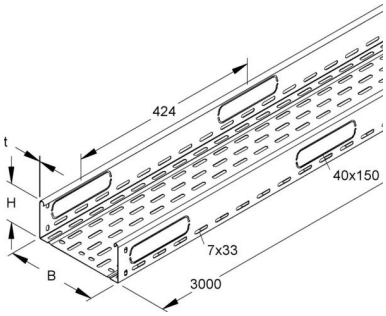

Allgemeine Informationen

Products_Model	ET5409470
EAN	4013339031610
Producer	Niedax
Producer-Model	RLCPV 85.100 OV
Producer-Typ	RLCPV 85.100 OV
min. Order	
Class	Kabelrinne/Weitspannkabelrinne

Technische Informationen

Höhe	85mm
Breite	100mm
Materialstärke	1mm
Länge	3000mm
Seitenlochung	
Montagelochung im Boden	
NATO-Lochbild	
Ausführung	
Weitspann-Ausführung	
Geeignet für Funktionserhalt	
Werkstoff	
Rostfreier Stahl, gebeizt	
Werkstoffgüte	
Oberfläche	
Farbe	

Cable tray/wide span cable tray 85 mm 100 mm RLCPV 85.100 OV online kaufen