Cover for cable support system 400 mm CM646063

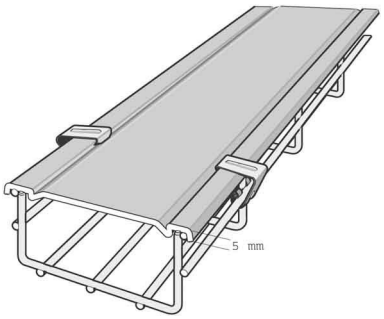

Allgemeine Informationen

Products_Model	ET5409063
EAN	3599076460636
Producer	Legrand (Cablofil)
Producer-Model	CM646063
Producer-Typ	CP 400 GC
min. Order	
Class	Deckel für Kabeltragsystem

Technische Informationen

Deckelbreite	400mm
Geeignet für Kabelrinne	
Geeignet für Gitterrinne	
Geeignet für Kabelleiter	
Länge	2000mm
Befestigungsart	
Werkstoff	
Rostfreier Stahl, gebeizt	
Werkstoffgüte	
Oberfläche	
Farbe	

Cover for cable support system 400 mm CM646063 online kaufen